Schwerlastheber 10 Tonnen

CZULKOWSKI Rental

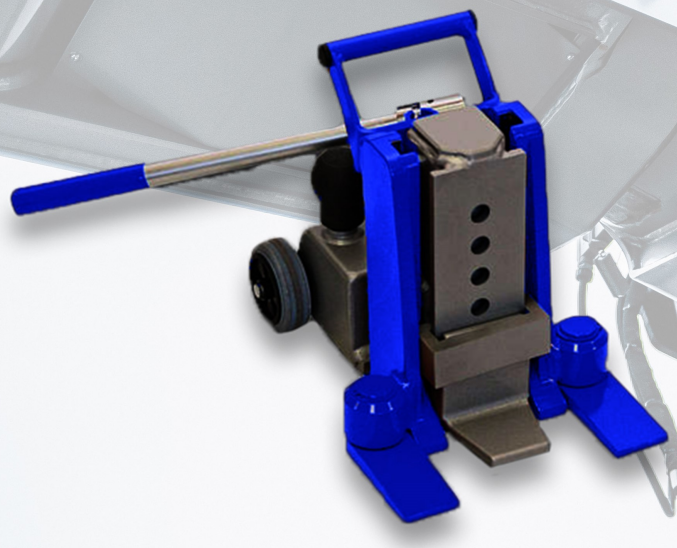

Technische Informationen

Traglast auf der Kopfplatte	kg	10000
Hubhöhe	mm	150
Kleinste Ansetzhöhe mit Lasche	mm	15
Größte Ansetzhöhe Lasche	mm	180
Verstellbarkeit der Lasche	mm	5 x 41
Ansetzhöhe mit Kopfplatte	mm	275
Laschenbreite Vorderkante	mm	60
Nutzbare Laschentiefe	mm	55
Länge Füße nach vorne geschwenkt	mm	346
Länge Füße zur Seite geschwenkt	mm	330
Breite	mm	247
Gesamthöhe	mm	310
Zylindervolumen	L	0,3
Gewicht	kg	29
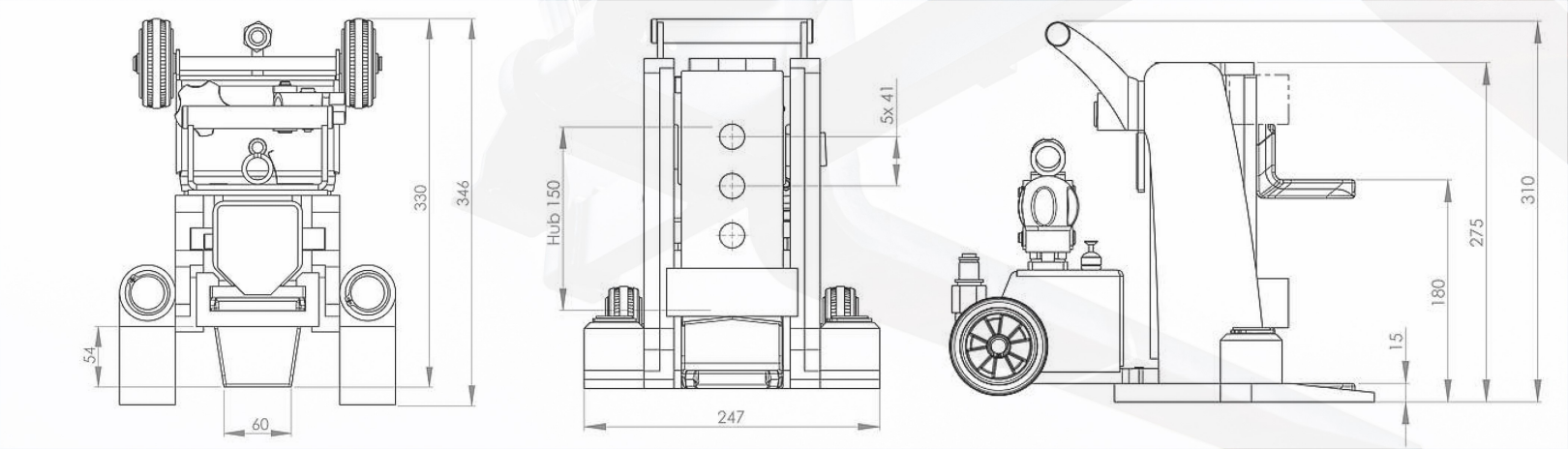
Abmessungen