Kranarm für Gabelstapler 2,5 Tonnen

CZULKOWSKI Rental

Technische Informationen

Länge	2260 - 3760 mm
Breite	545 mm
Höhe	620 mm
Gewicht	210 kg
Max. Trag-/Hubkraft	2500 kg
Max. Reichweite	3100 mm

Mit diesem Kranarm lässt sich die Reichweite von Gabelstablern einfach vergrößern. Der Teleskoplader ist in einer starren und einer höhenverstellbaren Ausführung mit einer Tragfähigkeit von bis zu 2,5 Tonnen erhältlich.

Abmessungen
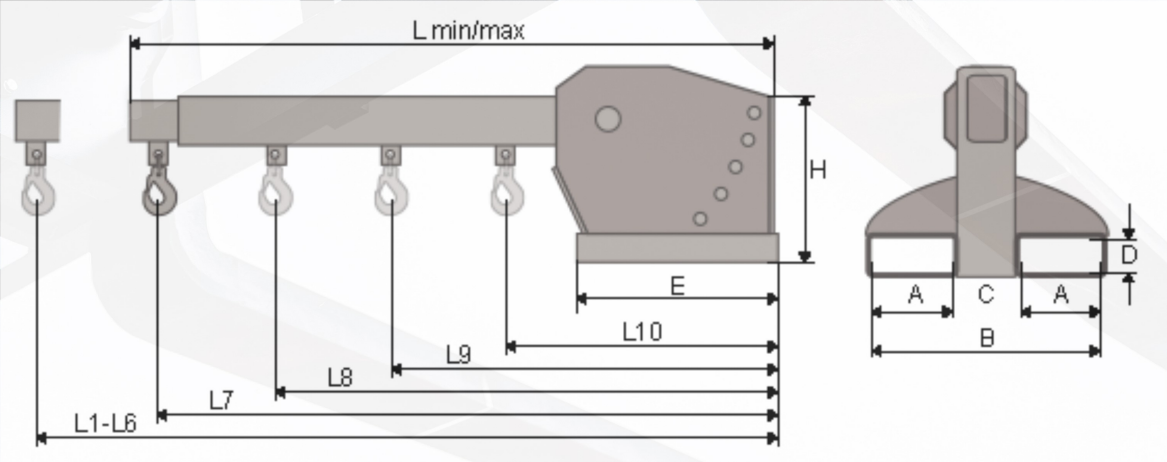
	mm	kg
L1	3600	1000
L2	3300	1050
L3	3000	1150
L4	2700	1250
L5	2400	1400
L6	2100	1600
L7	1800	1900
L8	1450	2500
L9	1100	2500
L10	750	2500