Elektro Mobilkran 4,5 Tonnen

CZULKOWSKI
Rental

Lastdiagramme

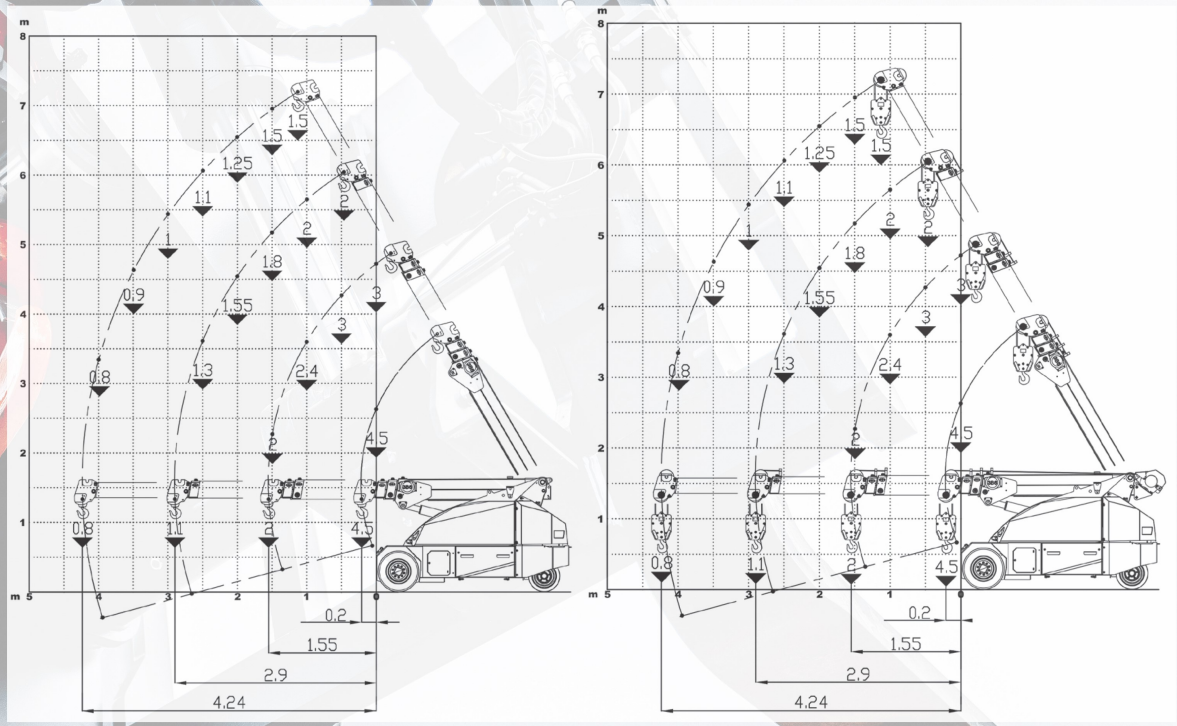

Maximale Tragkraft kg	4.500
Abmessungen mm	2430x980x1696

	Vorderradantrieb Nr. 2 Elektromotoren AC 3 kW 48V. Isolationsklasse H
	Eigengewicht Kg. 4.900 Abnehmbare Kontergewichte Kg. 1.360
	48 V - 600 Ah 8 Arbeitsstunden
	Vorne: Nr.2 superelastich 23x10-12” Hinten: Nr.2 superelastich 18x7-8”
	über die Hinterachse Lenkwinkel 90°/90°

L.M.I.	Elektronische Lastbegrenzung
	Automatisches Bremssystem an allen Rädern
	Hergestellt aus vorgefertigten und verschweißten Stahlplatten
	Auslegerwinkel +60°/-15°
	Elektromotor 9 kW - 48 V AC, Isolationsklasse
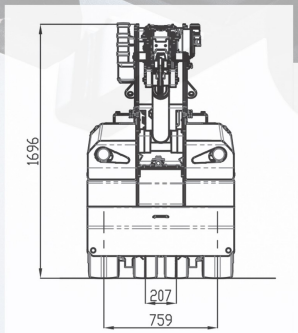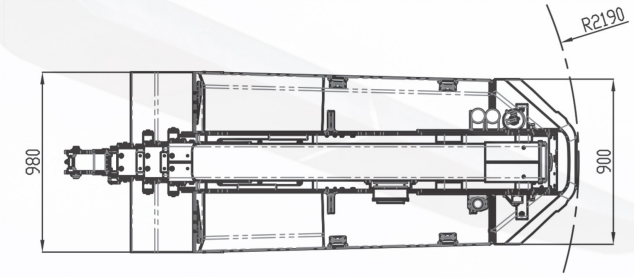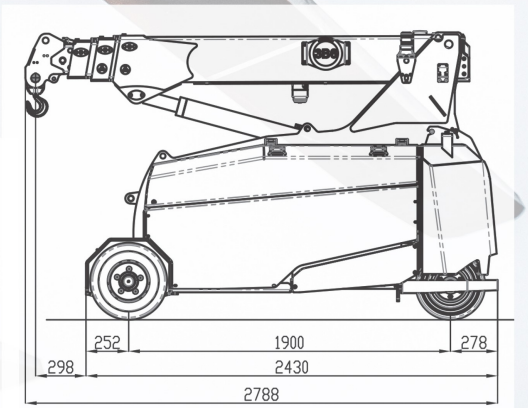
Abmessungen