Industrie Elektrostapler 5 Tonnen

CZULKOWSKI
Rental

Technische Informationen

Tragfähigkeit am Nennlastschwerpunkt		5000 kg
Lastschwerpunkt		500 mm
Antriebsart		AC-Elektrisch
Betriebsart		Fahrer sitzend
Radtyp		Vollreifen
Max. Gabelhöhe		3300 mm
Freihub		160 mm
Gabeln	Dicke x Breite x Länge	50 x 150 x 1050 mm
	Gabelabstand (Min x Max)	340 x 1290 mm
Gesamtabmessungen	Länge bis zum Gabelrücken	3092 mm
	Gesamtbreite	1470 mm
	Höhe bei eingefahrenem Mast	2340 mm
	Höhe bei ausgefahrenem Mast	4205 mm
	Schutzdachhöhe	2335 mm
	Sitzhöhe	1288 mm
Gesamtgewicht	mit Mindestgewicht der Batterie	7760 kg
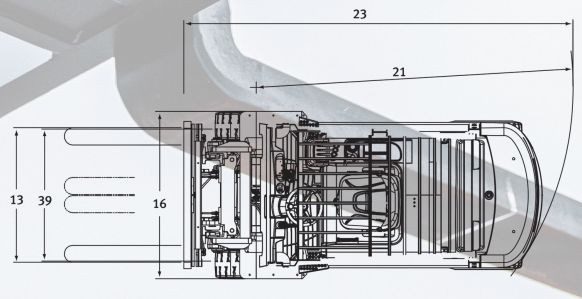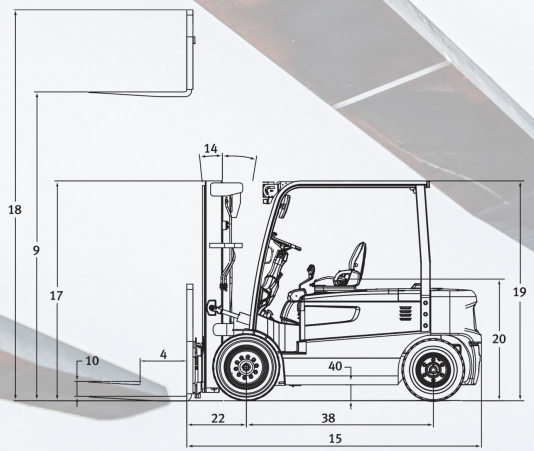
Abmessungen